intertechno

► Installations- und Operationshandbuch für die

Video Türsprechanlage

Modell Nr : VD-1001 / VD-2001

Zur wahlweisen Auf-oder Unterputzbefestigung der Camera liegt je ein geeigneter Rahmen bei.

Weitere Monitore können einzeln bezogen werden.

Um die beste Leistung mit diesem Produkt zu erzielen, lesen Sie bitte das Handbuch sorgfältig durch.

Nemko EMC

CE

Nemko GS geprüfte Sicherheit

Video- Türsprechanlagen

Installations- und Operationshandbuch

(Model: VD-1001/ VD-2001)

Einführung

Wir danken Ihnen für den Kauf dieses intertechno Produkts.

Diese Video- Türsprechanlage ist ein verbraucherfreundliches und do-it-yourself (DIY) Installationssystem.

Um die beste Leistung mit diesem Produkt zu erzielen, lesen Sie bitte das Handbuch sorgfältig durch. Es wird Sie anleiten eine komplette VDP Anlage zu bedienen (VD-1001/VD-2001), und Ihnen zeigen wie man zusätzliche Monitore anschließt.

A. Bezeichnung der Teile, des Zubehörs und der Komponenten (Indikatoren) für die komplette VDP(VD-1001/VD-2001) Anlage.

Innenmonitor(Bild.1)	Außenkamera(Bild.2)	Zubehör (Inkl.)
1. Handset 2. Hörer 3. Mikrofon 4. Schalter 5. Lautsprecher 6. Bildschirm 7. " Video Ein " Knopf 8. "Video Aus " Knopf 9. "Tür öffnen" Knopf 10. Lautstärke-Regler 11. Helligkeits-Regler 12. Kontrast-Regler 13. Adaptor anschluß 14. Kabelverbindung	a. -CCD Kamera für VD-1001 - CMOS Kamera für VD-2001 b. Lautsprecher c. Befestigungs-Schraube d. Mikrofon e. Ruftaste	I. Montagerahmen für Innenmonitor II. Kameragehäuse von hinten (s.Bild 3) III. Verbindungskabel (10 m) IV. Adapter(s. Bild 5) V. Schrauben

Innenmonitor

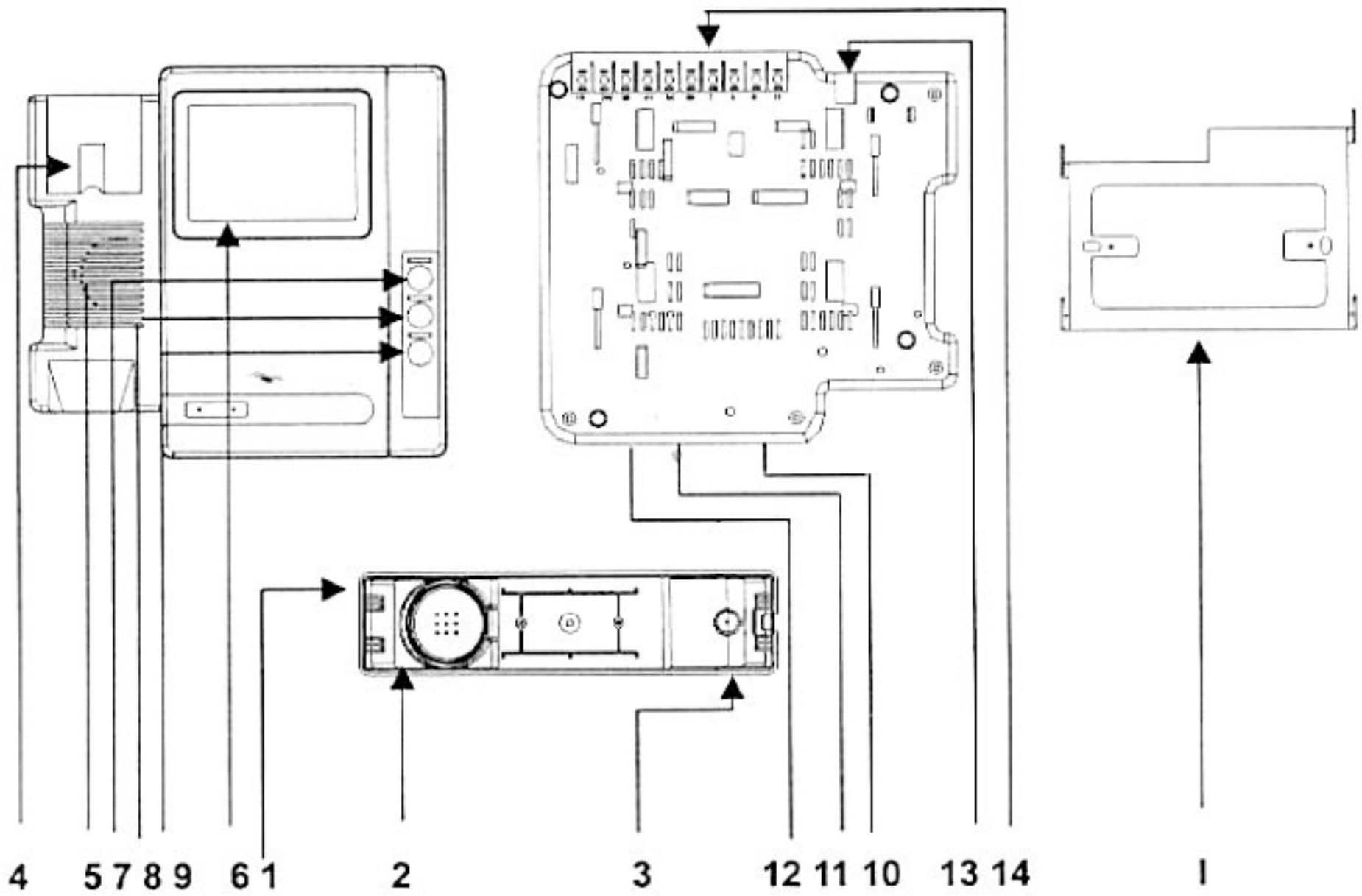

Bild. 1

■ **Außenkamera**

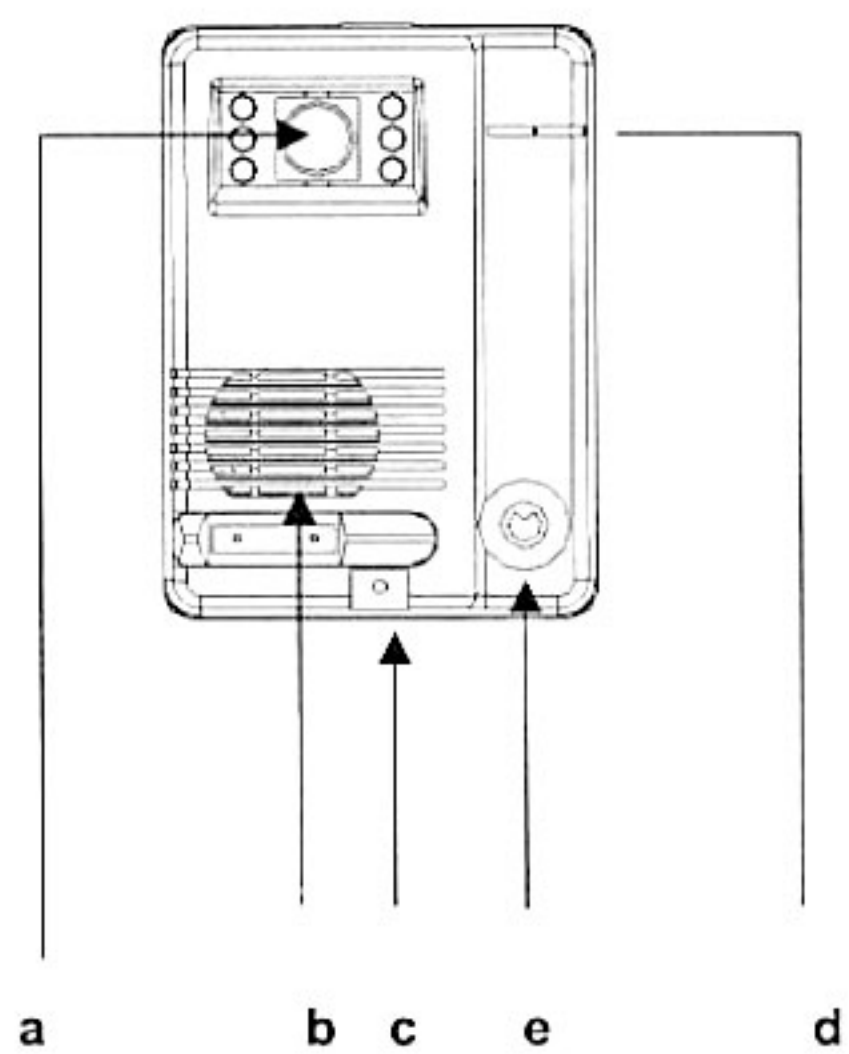

Bild. 2

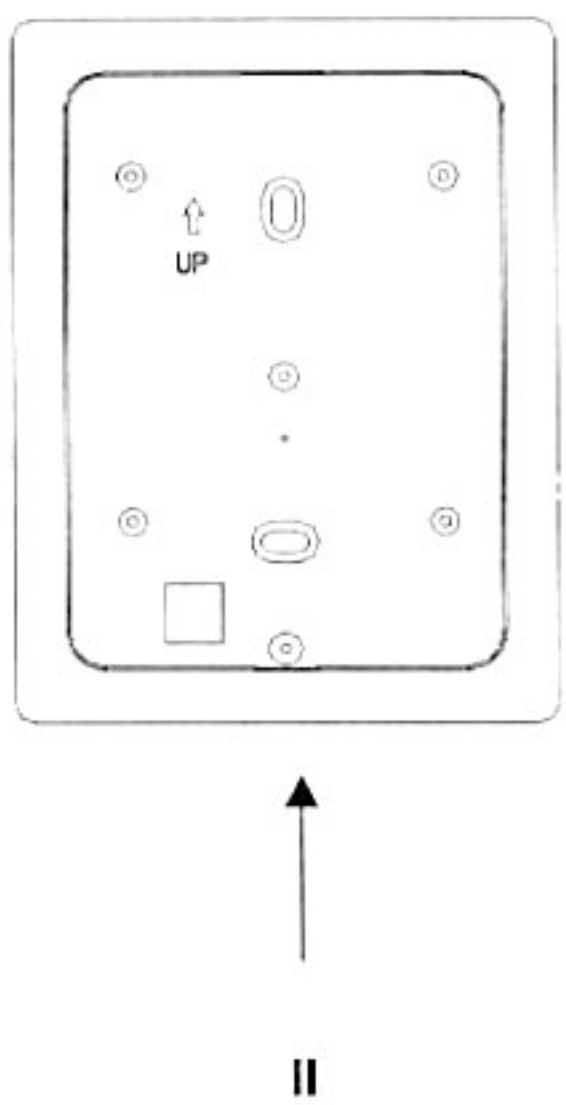

Bild.3

Installation der Kamera (Bild.4)

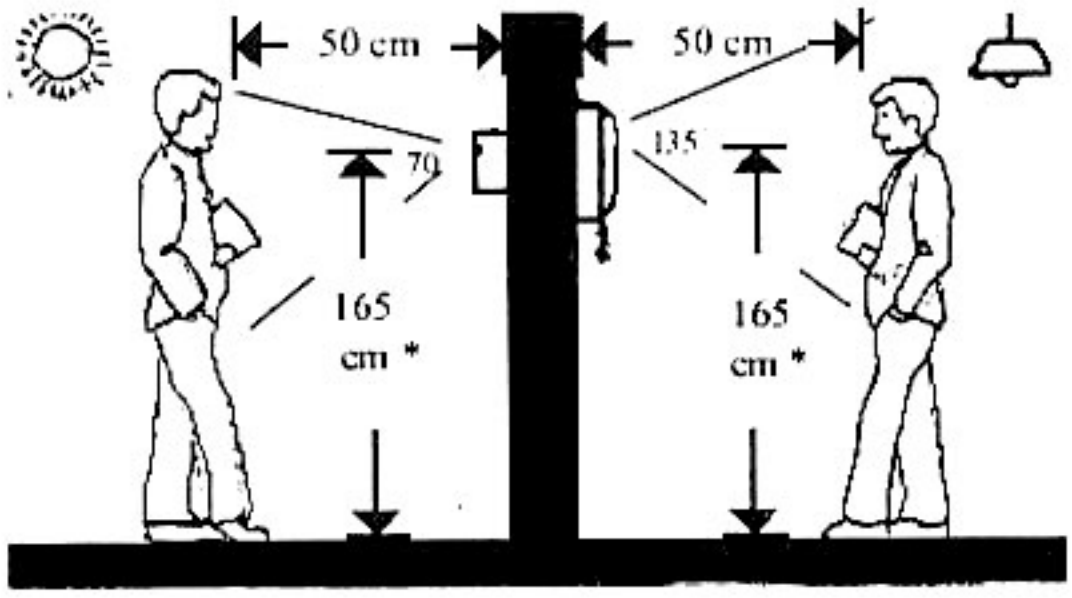

Bild. 4

Die Montagehöhe der Kamera sollte auf ca. 1,6m über dem Boden liegen. Sie muss an einem trockenen Ort montiert werden. Starkes direkt einfallendes Licht auf die Kameralinse verringert die Bildqualität (s. Bild 2)

Installation des Monitors (Bild.1)

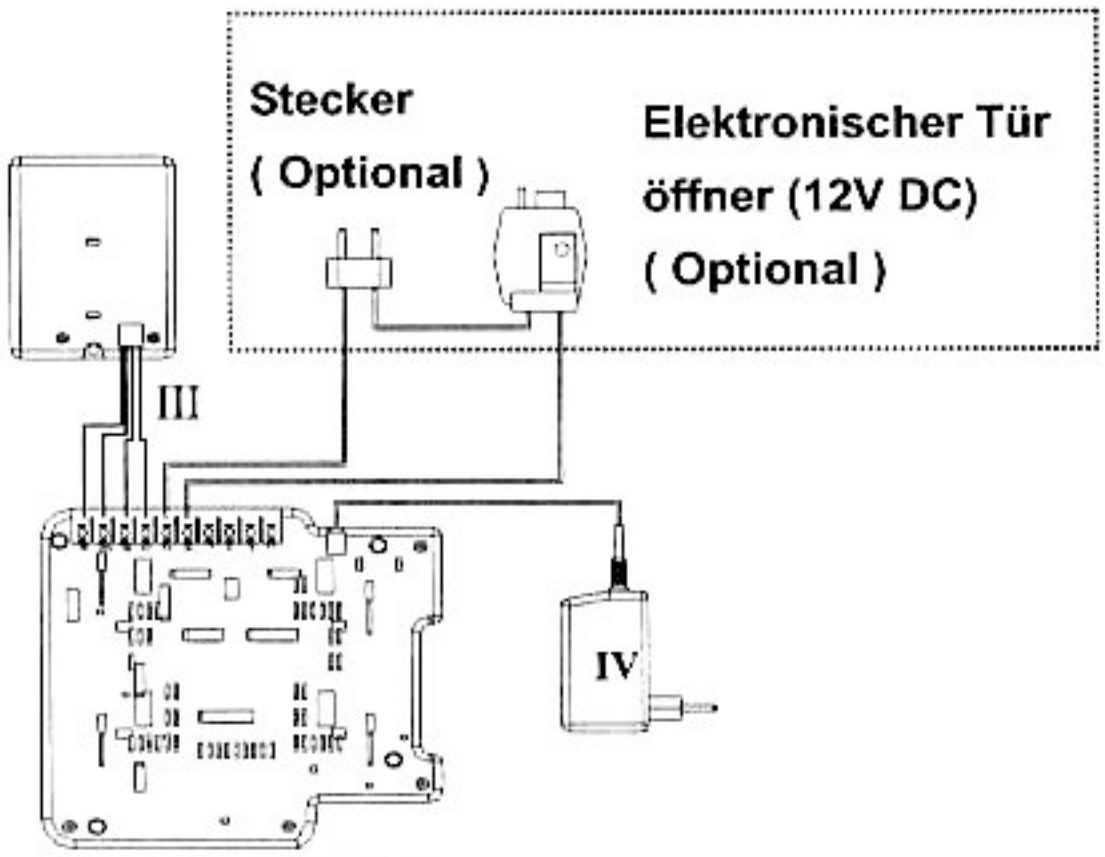

Bild. 5

Die Montagehöhe des Monitors sollte auf ca. 1,6m über dem Boden liegen (Augenhöhe)

Die Verdrahtung zur Kamera erfolgt mit 4 Drähten (14). Am Monitor sind die Anschlussklemmen 1-4 zu verwenden. Rot => 1R; weiß => 2W; braun => 3B; gelb => 4Y. Benutzen Sie bei der Kamera den mitgelieferten Western-Stecker. Damit die Klemmen nicht verwechselt werden, sollte ein Verbindungskabel mit 4 verschiedenen Farben verwendet werden! Der Monitor darf nur mit dem im Lieferumfang enthaltenen Netzadapter betrieben werden (s. Bild 5)

Um eine optimale Bildqualität zu gewährleisten, verwenden Sie bitte die unten angegebenen Kabeldurchmesser.

Entfernung zwischen der Kamera und dem Monitor	Durchmesser für jede Leitung im Kabel
Von 1 m bis 20 m	0.45mm
Von 20 m bis 50 m	0.50mm
Von 50m bis 100 m	0.75mm – 1mm

Monitor-Funktionen

Bedienung des Monitors (Bild.1)

Mit Besucher kommunizieren

Wenn ein Besucher klingelt, schaltet sich automatisch während 60 Sekunden der Monitor ein. Durch nochmaliges drücken der Taste "Video Ein " kann das Gespräch weiter geführt werden. Der Monitor schaltet nach 60 Sekunden wieder aus, wenn niemand auf das Klingeln reagiert.

Kamerabereich kontrollieren(7)

Durch drücken der Taste "Video Ein " kann der überwachte Aussenbereich kontrolliert werden auch wenn niemand geklingelt hat.

Türöffner (nicht im Lieferumfang enthalten!)

Mit dieser Taste "Tür öffnen" können Sie dem Besucher die Türe öffnen (optional). Der vorhandene Kontakt am Monitor ist ein potentialfreier Schliesser! Die Speisung des Türoffners muss über ein separates Netzteil erfolgen.

Wenn der elektronische Türöffner gebraucht werden soll, verbinden Sie den " Tür öffen" Knopf mit dem Terminal wie in 5K1 & 6K2 beschrieben. Ein weiterer Adapter muss mit dem Türschloss verbunden sein, um die erforderliche Elektrizität zu liefern. Vergewissern Sie sich, dass der Betriebsstrom und die Betriebsspannung zwischen dem Adapter und dem elektronischen Türschloss gleich sind. Z.B. wenn die Betriebsspannung und der Strom für das Türschloss 12V & 800mA sind, müssen die Betriebsspannung und der Betriebsstrom von der Stromversorgung des Adapters ebenfalls 12V & 800mA betragen. Bitte stellen Sie sicher das der Betriebsstrom des elektronischen Türschloss, unter 5A ist.

Innenmonitor-Installation:

Nachdem Sie die Verdrahtung des Innenmonitors und der Kamera festgemacht haben, (siehe Seite 3), markieren Sie die Schraubenposition des Montagerahmen an die Wand. Bohren Sie die beide markierte Löcher und schrauben Sie das Montagerahmen fest.

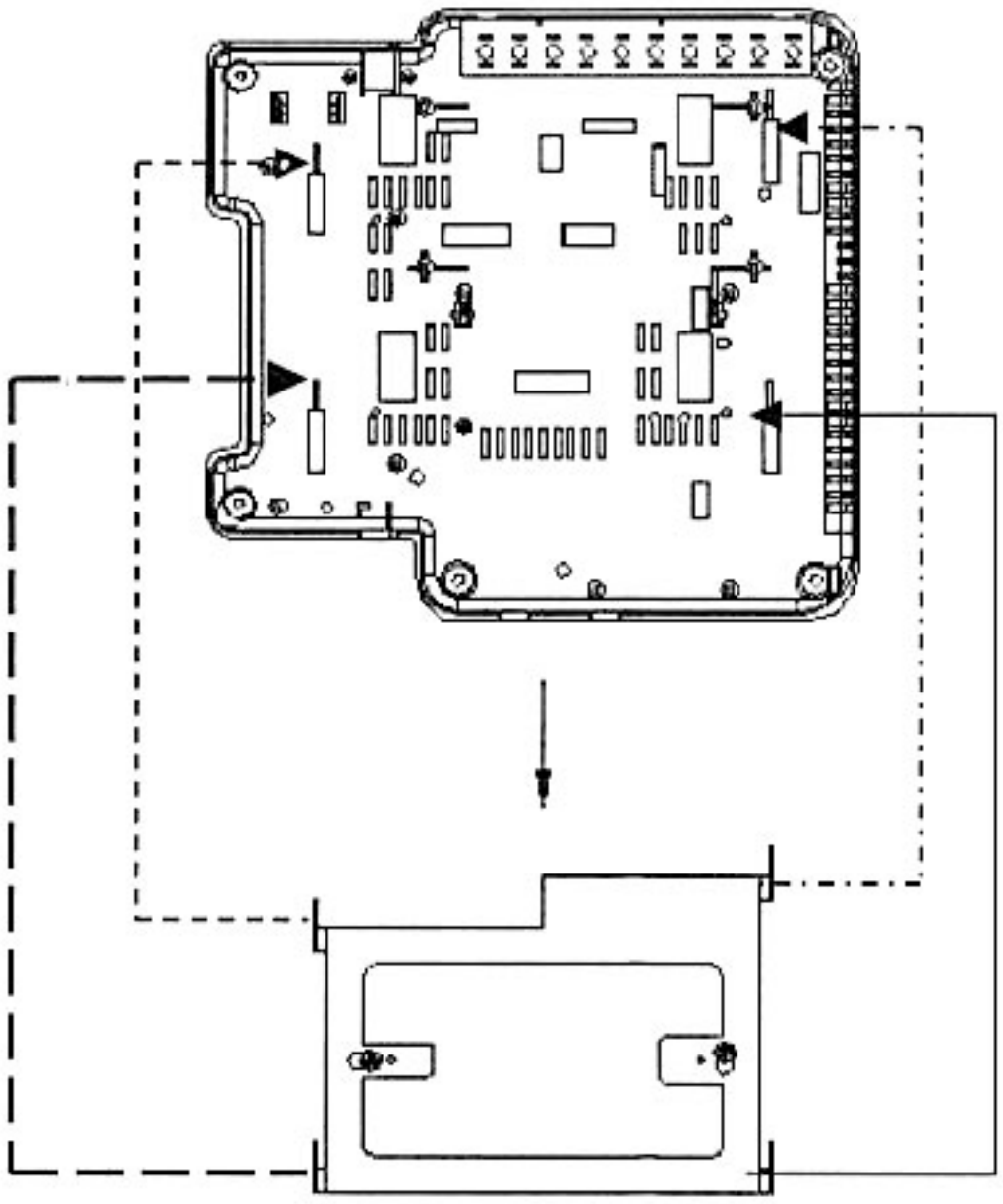

Bild. 6

Stellen Sie sicher, daß der Montagerahmen in der korrekten Richtung an die Wand montiert wird. Die 4 Befestigungen im Rahmen müssen dabei nach oben weisen. Achten Sie bitte auf eine sorgfältige Verlegung des Kabels zwischen Kamera und Monitor.

Wichtig!

Folgende Punkte sind bei der Standortwahl sowie der Pflege der Kamera und des Monitors zu beachten:

-Von Luftbefeuchter und Ofen fernhalten. Höhe Temperaturen und Feuchtigkeit können Störungen verursachen.

-Von Geräten fernhalten, die starke Magnetfelder erzeugen (TV, Lautsprecher usw.) Das Bild kann gestört oder unscharf werden, und es kann zu Betriebsstörungen kommen.

-Den Monitor oder die Kamera nicht fallen lassen oder starken Schlägen aussetzen.

-Die Kameralinse darf nur mit einem feuchten(Wasser) Lappen gereinigt werden!

-Die Kamera nur an überdachten Plätzen installieren!

Achtung:

Da dieses Gerät aus empfindlichen elektronischen Komponenten besteht und

beim Bildschirm Hochspannung erzeugt wird, dürfen diese nicht auseinandergebaut werden!

Technische Daten:

1) Adapter:	**2) Monitor :**	**3) Kamera:**
Input:230V~50Hz Output:15V ⎓1000mA 15AV	Mit 4 inch CRT Resolution:380 lines Stromanforderung: 15V 1A Klingelton: Ding-Dong	Wiedergabe:1/3 CCD **(Für VD-1001)** Wiedergabe: 1/3 CMOS **(Für VD-2001)** Linse:F=2.0
Für den Gebrauch in Umgebungstemperatur von Max. 35°C	Für den Gebrauch in Umgebungstemperatur zwischen -10°C bis 45°C	

B. ANLEITUNG ZUM ANSCHLUSS WEITERE MONITORE

FÜR DIE BASISFUNKTION, BEDIENUNG UND INSTALLATION, VERWENDEN SIE BITTE DIE VD-1001 / VD-2001 BEDIENUNGSANLEITUNG. UNTEN STEHEND FINDEN SIND WEITERE BEDIENUNGSHINWEISE:

Verbinden Sie einfach bis zu 4 Leitungen zwischen den Monitoren mit der selben Anlage (demselben Standort) (siehe Bild. 7) Z.B. Wenn eine Seite des Kabels in Anschluss 1R der Anlage eingesteckt ist, muss die andere Seite des Kabels ebenfalls mit Anschluss 1R des Monitors verbunden sein. Für die erforderlichen Leitungen, beziehen Sie sich bitte auf Seite 4 <<Durchmesser für jede Leitung im Kabel>>.

Wenn der elektronische Türöffner für zusätzlichen Monitore verwendet werden soll, sollten die Leitungen der Monitore an Station 5K1 & 6K2 mit der Position des Originalmonitors verbunden werden. (siehe Bild. 7)

Für die Anforderung des Adapters beziehen Sie sich bitte auf Seite 6 <<Technische Daten >>.

Verbinden von Monitor zu Monitor (Bild. 7)

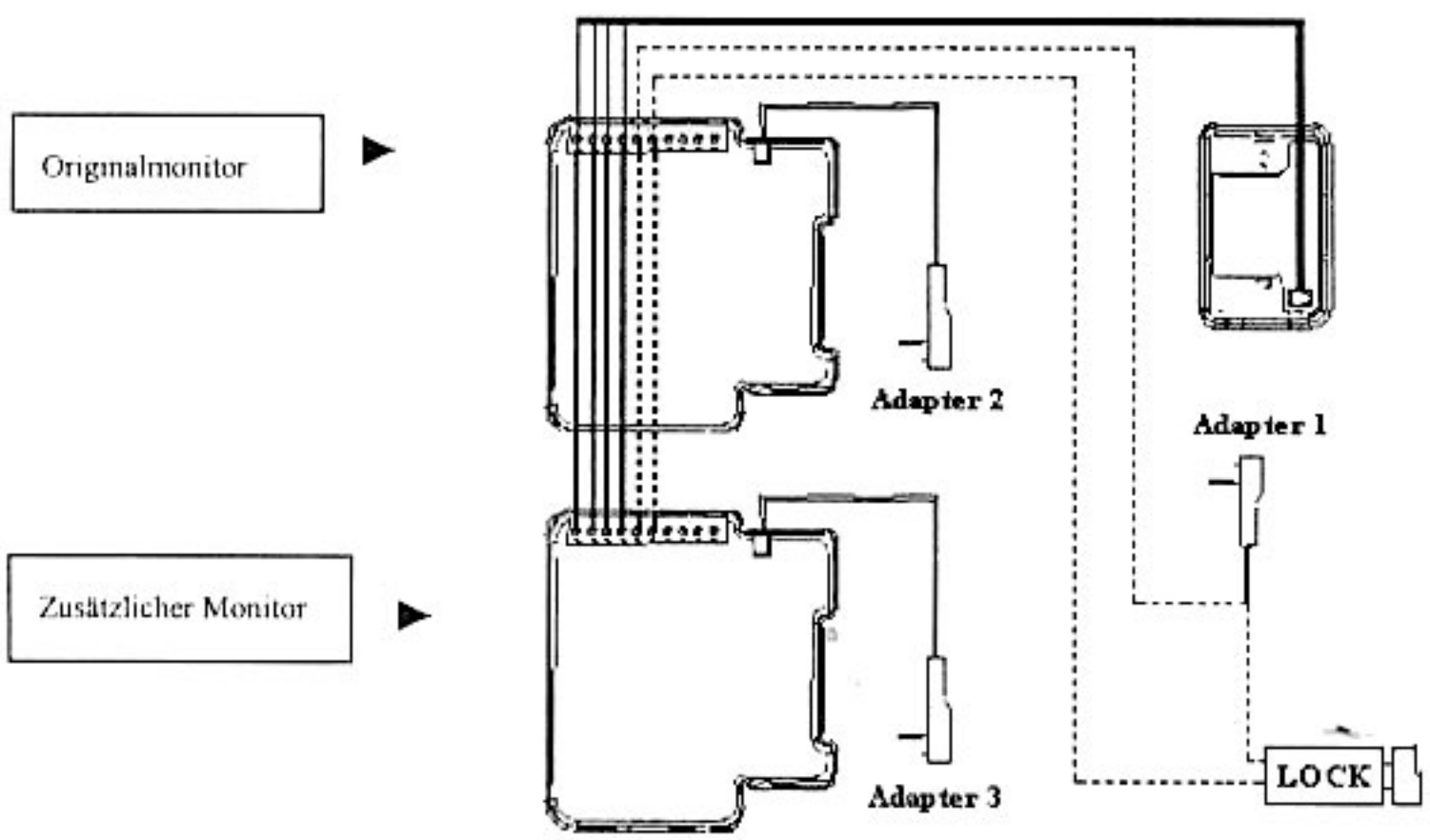

1) Wenn Besucher den "Klingel" Knopf der Kameraeinheit drücken, werden alle Einheiten läuten, und das Kamerabild auf allen Monitoren gezeigt. Sie können nun von jeder Anlage, mit den Besuchern reden. Die Monitore schalten nach 60 Sekunden wieder aus, wenn niemand auf das Klingeln reagiert.

2) Sie können durch drücken der "Video Ein" Taste von jedem Monitor die Umgebung überwachen.

3) Sie können die Umgebung simultan mit bis zu 4 Monitoren beobachten, ohne dass sich die Monitore gegenseitig beeinträchtigen.

4) Wenn Sie die Monitore simultan verwenden, um die Umgebung im Freien zu überwachen, können Sie an allen Monitoren, die von der Kamera registrierten Geräusche, hören.