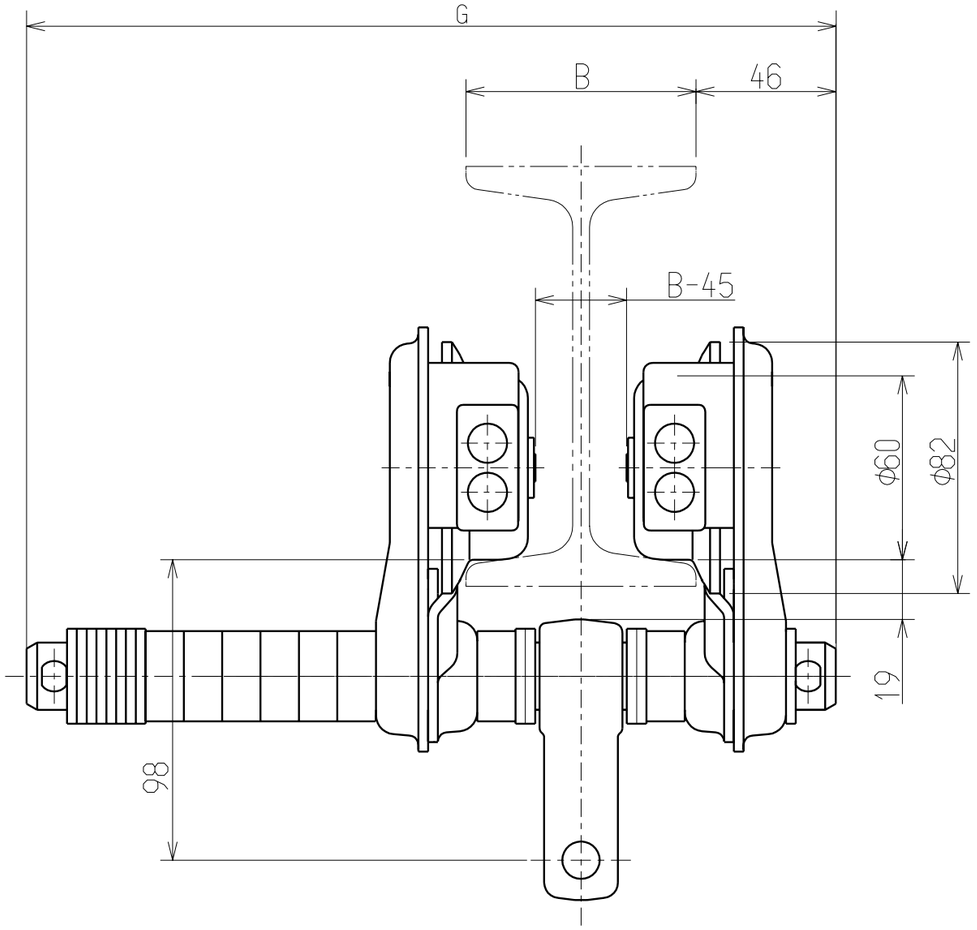

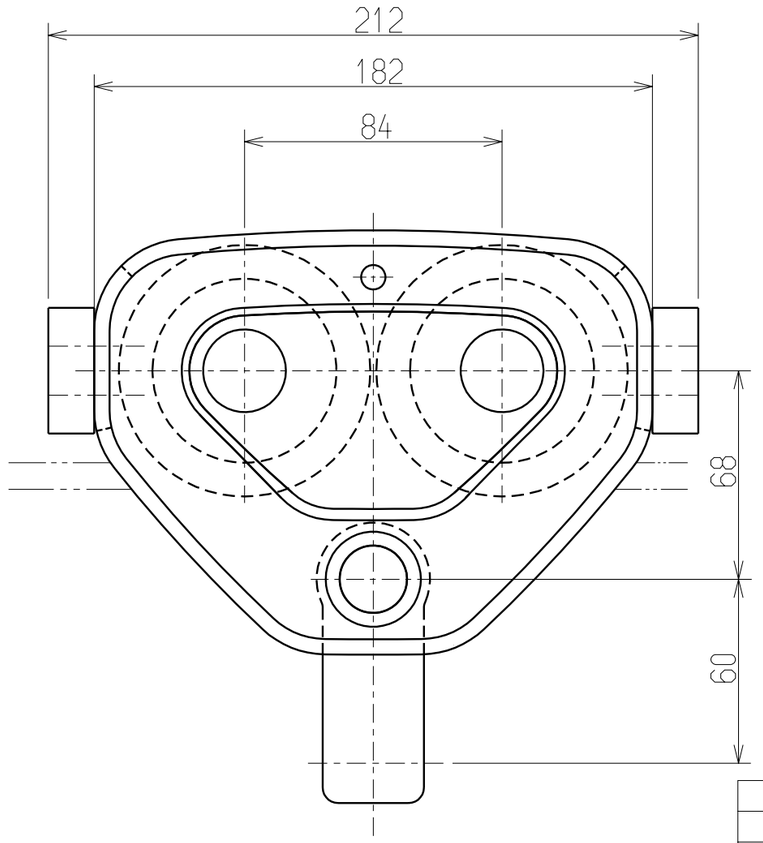

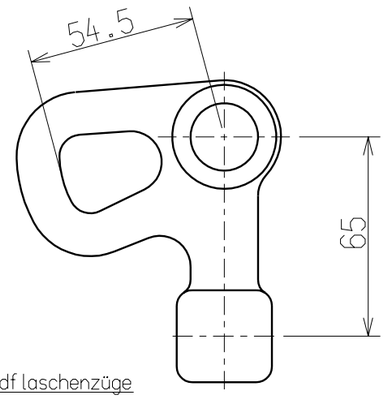

Für Handflaschenzüge

Detail		
Tragfähigkeit	500 kg	
Kleinster Kurvenradius	1150 mm	1200 mm
Flanschbreite : B	50～163mm	164～305mm
Maximale Abmessung der Breite des Fahrwerkes : G	264 mm	404 mm
Eigengewicht	4.5 kg	5.1 kg

Das Fahrwerk kann sowohl auf konische als auch flache Flansche installiert werden.

50 bis 57mm sind nur für gerade Profile anzubauen.

Anerkannt	Überprüft	Entwurf
SAITO	NAITO	SHIMURA
2006.7.14	2006.7.14	2006.7.14

KITO

Bezeichnung: 500kg Rollfahrwerk der TS-Baureihe

Kenn-Nr.	TSP005	Maßstab	1/2
Zeichennr	T7PP005-12100	Datum	2

Einheit :mm